Norsk

Tornado Mini 5W

Bruksanvisning

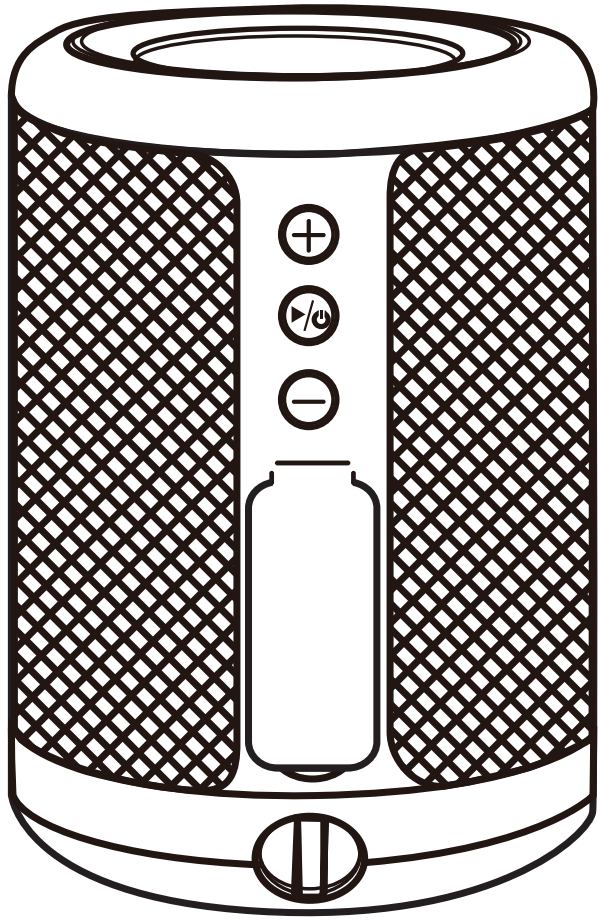

(2014/53/EU art. 10-8)
Artikkelnr.: 13850 Modell: T10
Frekvensområde 2402-2480 MHz
Maks. RF-effekt 4 dBm, EIRP: 2 dBm
Rekkevidde: 10 m.
BLE: V5.3
Inngang: 5 V 1 A Utgang: 4 Ω 5 W
Batteri: 1500 mAh / 3,7 V 5,55 Wh

(2014/53/EU art. 10-9 Forenklet samsvarserklæring)
C Two Products AB erklærer herved at dette produktet oppfyller de grunnleggende kravene og øvrige relevante bestemmelser i direktiv 2014/53/EU. Den fullstendige EU-samsvarserklæringen er tilgjengelig på: usb.nu - søk på artikkelnummer: 13850

Elektrisk og elektronisk utstyr skal ifølge det europeiske WEEE-direktivet ikke kastes i husholdningsavfallet. Komponentene må gjenvinnes eller kasseres separat på grunn av giftige og farlige innholdsstoffer. Feil avhending kan gi varige skader på helse og miljø. Som forbruker plikter du i henhold til loven om elektrisk og elektronisk utstyr (ElektroG) å avhende slikt utstyr forsvarlig ved slutten av levetiden. Kontakt ditt lokale renovasjonsselskap. Med CE-merket erklærer vi at produktet oppfyller de grunnleggende kravene og retningslinjene i europeiske forskrifter.

C Two Products AB
Ridbanegatan 4,
213 77 Malmoe, Sverige
info@ctwo.se

Produsert i Kina

Produktspesifikasjoner

- Vanntett Bluetooth-høyttaler
- Materiale: ABS med gummibelegg + tekstilnetting
- Ladeport: Type-C-kabel
- Utgangseffekt: 4 Ω 5 W
- Ladespenning: DC 5 V 1 A
- Batteri: 1500 mAh
- Batteritid: 4 timer

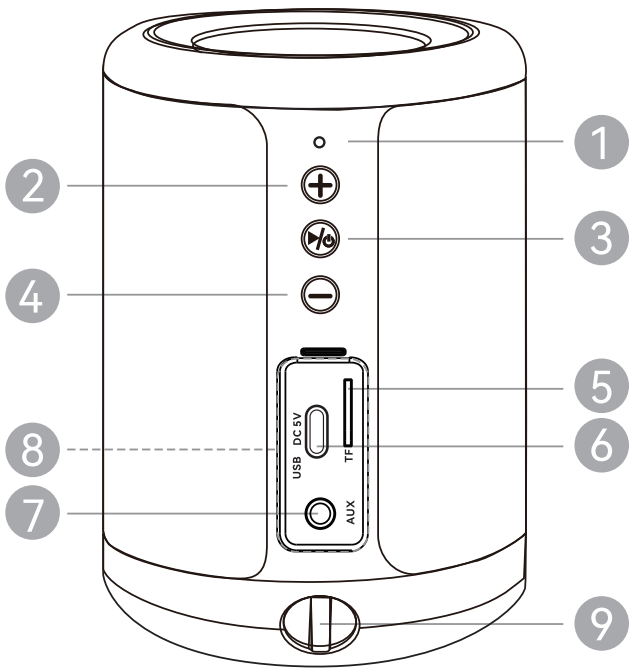

1. LED-indikator
2. Volum (+) / Neste sang
3. Av/på-knapp / avspilling/pause
4. Volum (−) / Forrige sang
5. TF-kortspor
6. DC 5V-ladeport
7. 3,5 mm lydinngang
8. Silikondeksel
9. Feste for bærestropp

Slik bruker du høyttaleren

Av/på-knapp
Hold inne av/på-knappen for å slå høyttaleren på eller av.
Trykk kort for å spille av eller pause musikken.

Øk volumet
Hold inne for å øke volumet.
Trykk kort for å gå til neste sang.

Senk volumet
Hold inne for å senke volumet.
Trykk kort for å gå til forrige sang.

AUX-inngang
Koble en 3,5 mm lydkabel til AUX-inngangen.
Høyttaleren bytter automatisk til lydmodus.

TF-kortspor
Sett et Micro SD-kort i sporet. Høyttaleren bytter automatisk til SD-kortmodus. Støttede formater: MP3, WAV

Lading
Lad høyttaleren via DC 5V-ladeporten.

Ladeindikator
Rødt lys PÅ = Lading
Rødt lys AV = Fulladet

TWS-funksjon
To identiske Tornado Mini-høyttalere kan pares for stereolyd.
Slå på to høyttalere.
Trykk to ganger på "+"-knappen for å pare dem.
Etter paring kobler du til telefonen via Bluetooth.
Nyt stereolyden.
Trykk to ganger på "+"-knappen igjen for å koble fra TWS.

Merk: Bluetooth-navn: C2 Tornado Mini
Batteritiden avhenger av musikken som spilles og volumnivået.

Forsiktighetsregler

- Ikke plasser høyttaleren på et trangt sted, som i en bokhylle eller et innebygd skap.
- Ikke utsett batteriene for sterk varme, som direkte sollys, ild eller lignende varmekilder.
- Ikke utsett batteriene for ekstremt lavt lufttrykk. Det kan føre til overoppheting eller ukontrollert varmeutvikling.
- Ikke demonter, åpne eller riv battericeller i stykker.
- Hvis batterivæske kommer i kontakt med hud eller øyne, skyll straks med rikelig med rent vann og kontakt lege.
- Les og følg ladeinstruksjonene som følger med utstyret.
- Etter langvarig lagring kan det være nødvendig å lade og lade ut batteriene flere ganger for å oppnå maksimal ytelse.
- Kasser batteriene på forsvarlig måte.

Annet

- Ikke bruk eller oppbevar høyttaleren i svært varme eller kalde omgivelser (utenfor 5 °C til 35 °C / 41 °F til 95 °F).
- Bruk utenfor det anbefalte temperaturområdet kan føre til at høyttaleren ikke fungerer som den skal.
- Høye temperaturer kan redusere ladehastigheten eller senke volumet for å beskytte batteriet.
- Hvis høyttaleren ikke brukes på lenge, lad batteriet hver 6. måned for å opprettholde optimal ytelse.