Tornado Mini 5W

Manual English / Svenska

For manualer på norsk, dansk og finsk
scan QR-koden nedenfor:

Norjan, tanskan ja suomen kieliset
käyttöohjeet skannaa alla oleva QR-koodi:

Trykk på / Tryk på / Paina



English

Tornado Mini 5W

Manual

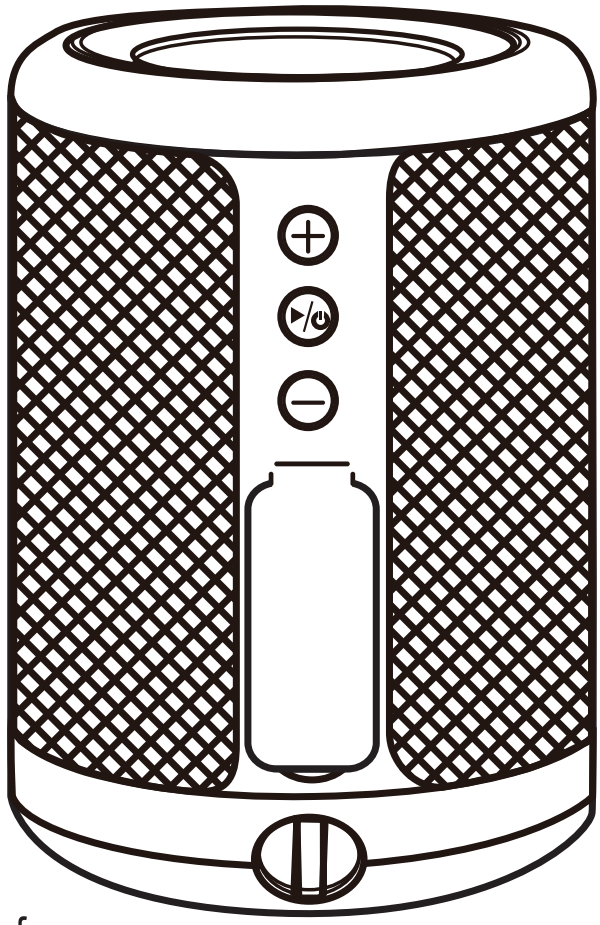

(2014/53/EU art. 10-8)
Article no: 13850 Model: T10
Frequency range 2402–2480 MHz
Max RF power 4dBm, EIRP: 2dBm
Transm distance:10m.
BLE: V5.3
Input: 5V 1A Output: 4Ω 5W
Battery: 1500mAh / 3.7V 5.55Wh

(2014/53/EU art. 10-9 Simplified Declaration of Conformity)
C Two Products AB hereby declares that this product complies with the essential requirements and other relevant conditions of directive 2014/53/EU. The complete EU Declaration of Conformity is available at: usb.nu - search on article number: 13850

Electrical and electronic devices must not be disposed of with household waste according to the European WEEE directive. Their components must be recycled or disposed of separately because of toxic and hazardous components, if improperly disposed, it can cause lasting damage to health and the environment. As a consumer, you are required under the Electrical and Electronic Equipment Act (ElektroG) to dispose of electrical and electronic equipment properly at the end of its service life. Contact your local waste disposal company. With the CE mark we declare that the product is the basic Requirements and guidelines of European regulations.

C Two Products AB
Ridbanegatan 4,
213 77 Malmoe, Sweden
info@ctwo.se

Made in China

Product Parameters

- Waterproof Bluetooth Speaker
- Material: ABS Rubber Oil + Cloth Mesh
- Charge Port: Type-C Cable
- Output Power: 4Ω 5W
- Charging Voltage: DC 5V 1A
- Battery: 1500 mAh
- Battery Working Time: 4 Hours

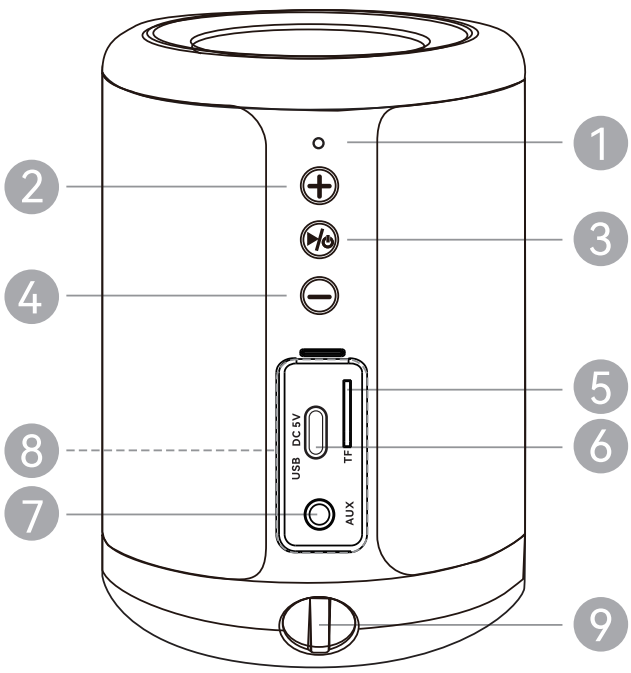

1. LED Indicator Light
2. Volume (+) / Next song
3. Turn On/Turn Off / Play / Pause Button
4. Volume (−) / Last song
5. TF Card Port
6. DC 5V Charge Port
7. 3.5 mm Audio Port
8. Silicon Cover
9. Hang strap holder

How to Use

Power Button
Press and hold the Power button to turn the speaker on or off.
Press briefly to play or pause music.

Volume Up
Press and hold to increase the volume.
Press briefly to skip to the next song.

Volume Down
Press and hold to decrease the volume.
Press briefly to return to the previous song.

AUX Input
Connect a 3.5 mm audio cable to the AUX port.
The speaker will automatically switch to Audio Mode.

TF Card Slot
Insert a Micro SD card into the slot. The speaker automatically switches to SD Card Mode. Supported formats: MP3, WAV

Charging
Charge the speaker using the DC 5V charging port.

Charging Indicator
Red light ON = Charging
Red light OFF = Fully charged

TWS Function
Two identical Tornado mini-speakers can be paired for stereo sound.
Turn on two speakers.
Double-press the "+" button to pair them.
After pairing, connect your phone via Bluetooth.
Enjoy stereo sound.
Double-press the "+" button again to disconnect the TWS connection.

Note: Bluetooth name: C2 Tornado Mini
Battery life depends on the music played and the volume level.

Caution

- Do not install the speaker in a confined space such as a bookcase or built-in cabinet.
- Do not expose the batteries to excessive heat such as direct sunlight, fire, or similar heat sources.
- Do not subject the batteries to extremely low air pressure, as this may cause overheating or thermal runaway.
- Do not dismantle, open, or shred battery cells.
- If battery liquid comes into contact with skin or eyes, rinse immediately with plenty of clean water and seek medical advice.
- Read and follow the charging instructions provided with the equipment.
- After long periods of storage, it may be necessary to charge and discharge the batteries several times to achieve maximum performance.
- Dispose of batteries properly.

Others

- Do not use or leave the speaker in extremely hot or cold environments (outside 5°C to 35°C / 41°F to 95°F).
- Using the speaker outside the recommended temperature range may cause it to stop functioning properly.
- High temperatures may reduce charging speed or lower the volume to protect the battery.
- If the speaker is not used for a long time, recharge the battery every 6 months to maintain optimal performance.

Svenska

Tornado Mini 5W

Manual

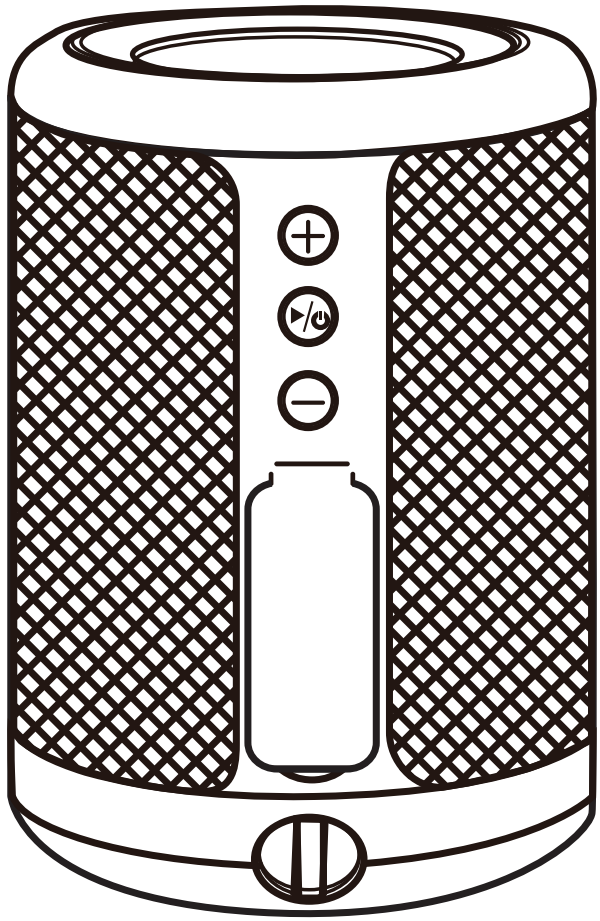

(2014/53/EU art. 10-8)
Artikelnummer: 13850 Modell: T10
Frekvensområde: 2402–2480 MHz
Max. RF-effekt: 4dBm, EIRP: 2dBm
Överföringsavstånd: 10 m
BLE: V5.3
Ingång: 5V 1A Utgång: 4 Ω 5 W
Batteri: 1500 mAh / 3,7V 5,55 Wh

(2014/53/EU art. 10-9 Förenklad försäkran om överensstämmelse)
C Two Products AB försäkrar härmed att denna produkt uppfyller de väsentliga kraven och andra relevanta villkor i direktiv 2014/53/EU. Den fullständiga EU-försäkran om överensstämmelse finns tillgänglig på: usb.nu - sök på artikelnummer: 13850

Elektriska och elektroniska apparater får inte kasseras med hushållsavfall enligt det europeiska WEEE-direktivet. Deras komponenter måste återvinnas eller kasseras separat eftersom de innehåller giftiga och farliga komponenter som om de kasseras felaktigt kan orsaka bestående skador på hälsa och miljö. Som konsument är du enligt lagen om elektrisk och elektronisk utrustning (ElektroG) skyldig att kassera elektrisk och elektronisk utrustning på rätt sätt när den är uttjänt. Kontakta ditt lokala avfallshanterings-företag. Med CE-märkningen försäkrar vi att produkten uppfyller de grundläggande kraven och riktlinjerna i europeiska föreskrifter.

C Two Products AB
Ridbanegatan 4,
213 77 Malmö, Sverige
info@ctwo.se

Tillverkad i Kina

Specifikationer

- Vattentät Bluetooth-högtalare
- Material: ABS-plast med gummerad yta och tygklädsel
- Laddningsport: USB Type-C
- Uteffekt: 5W (4 Ω)
- Laddningsspänning: DC 5 V / 1 A
- Batterikapacitet: 1500 mAh
- Batteritid: Upp till 4 timmar*

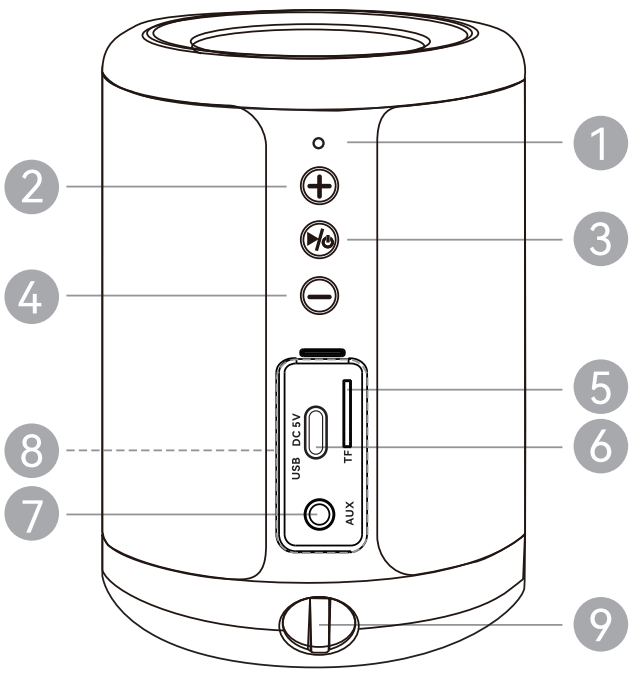

1. LED-indikator
2. Volym upp / Nästa låt
3. Ström På/Av / Spela / Pausa
4. Volym ned / Föregående låt
5. TF-kortplats (Micro SD)
6. USB Type-C laddningsport (DC 5 V)
7. AUX-ingång (3,5 mm)
8. Skyddslock i silikon
9. Fäste för bärrem

Användning

Slå på och stäng av
Håll in Strömknappen i cirka 2 sekunder för att slå på eller stänga av högtalaren.
Tryck kort på knappen för att spela upp eller pausa musiken.

Volym upp / Nästa låt
Håll knappen intryckt för att höja volymen.
Tryck kort för att hoppa till nästa låt.

Volym ned / Föregående låt
Håll knappen intryckt för att sänka volymen.
Tryck kort för att gå tillbaka till föregående låt.

AUX-läge
Anslut en 3,5 mm ljudkabel till AUX-ingången.
Högtalaren växlar automatiskt till AUX-läge.

Spela musik från Micro SD-kort
Sätt i ett Micro SD-kort i kortplatsen. Högtalaren växlar automatiskt till kortläge.
Stödda ljudformat: MP3, WAV

Laddning
Ladda högtalaren med den medföljande USB Type-C-kabeln och
en 5V USB-laddare.

Laddningsindikator
Röd LED lyser: Laddning pågår.
Röd LED slocknar: Batteriet är fulladdat.

TWS-funktion (True Wireless Stereo)
Två identiska Tornado mini-högtalare kan kopplas samman för stereoljud.
Slå på båda högtalarna.
Dubbeltryck på Volym upp (+) på en av högtalarna.
Högtalarna parkopplas automatiskt.
Anslut din mobiltelefon via Bluetooth.
Musiken spelas nu upp i stereo.
För att koppla från TWS-funktionen, dubbeltryck återigen på Volym upp (+).

OBS: Bluetooth name: C2 Tornado Mini
Batteritiden varierar beroende på volymnivå och typ av musik.

Säkerhetsanvisningar

- Installera inte högtalaren i slutna utrymmen, exempelvis bokhyllor eller inbyggda skåp.
- Utsätt inte produkten för direkt solljus, eld eller andra starka värmekällor.
- Demontera eller öppna inte batteriet.
- Om batterivätska kommer i kontakt med hud eller ögon, skölj omedelbart med rikligt med vatten och kontakta läkare.
- Följ alltid laddningsanvisningarna.
- Om högtalaren inte används under en längre tid kan batteriet behöva laddas ur och upp flera gånger för att återfå full kapacitet.
- Kassera batteriet enligt lokala miljöbestämmelser.

Viktig information

- Använd eller förvara inte högtalaren i temperaturer utanför 5 °C till 35 °C.
- Höga temperaturer kan minska laddningshastigheten eller sänka högtalarens volym för att skydda batteriet.
- Om högtalaren inte används under en längre period bör batteriet laddas minst en gång var sjätte månad för att bibehålla dess prestanda.